HYBRID STEPPING MOTOR 34HS1401-K15

REV	A

General specification		Electrical specification	
Step angle	1.8° ±5%	Rated voltage	3.6V
Number of phase	2	Rated current	3.0A
Insulation resistane	100MΩmin. (500V DC)	Resistance per phase	1.2Ω±10%
Insulation class	Class B	Inductance per phase	12mH±10%
Rotor inertia	1400g.cm^2	Holding torque	3.5N.m
Mass	1.4kg	Detent torque	0.14N.m

Wiring diagram

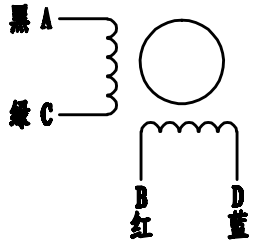

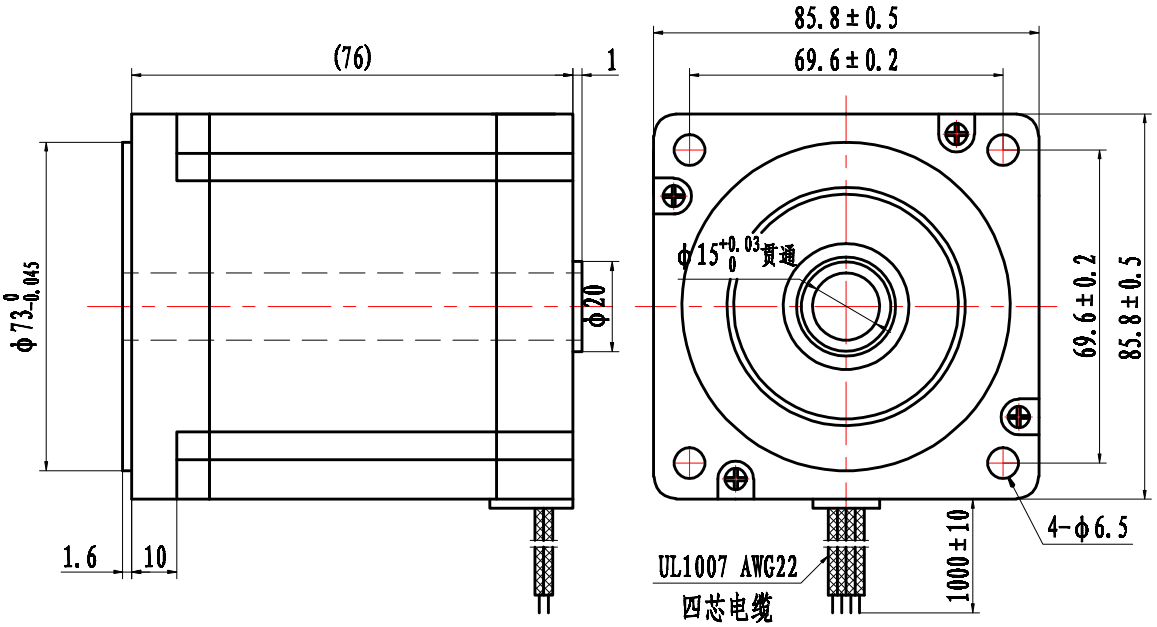

34HS1401-K15

标记	处数	更改文件号	签字	日期
设计		标准化		
		批准		
审核				
工艺		日期	2012.02.11	

图样标记	重量	比例
共 1 张	第 1 张	

格特威
NINGBO GETWELL MOTOR CO.,LTD

34HS1401-K15型步进电机
规格书

GTW3.162.XXXX