HYBRID STEPPING MOTOR 34HS1401-400N183

REV	A

General specification		Electrical specification	
Step angle	1.8° ±5%	Rated voltage	3.6V
Number of phase	2	Rated current	4.0A
Insulation resistane	100MΩmin. (500V DC)	Resistance per phase	1.2Ω±10%
Insulation class	Class B	Inductance per phase	12mH±10%
Rotor inertia	1400g.cm²	Holding torque	4N.m
Mass	2kg	Detent torque	0.14N.m

Wiring diagram

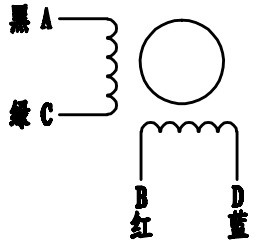

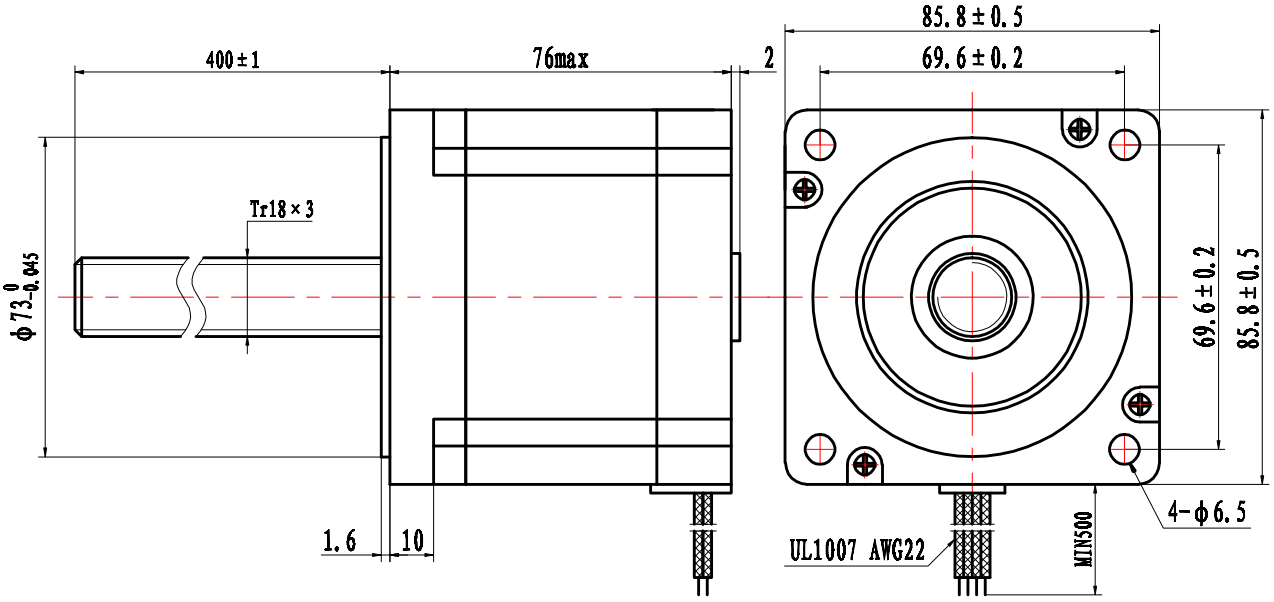

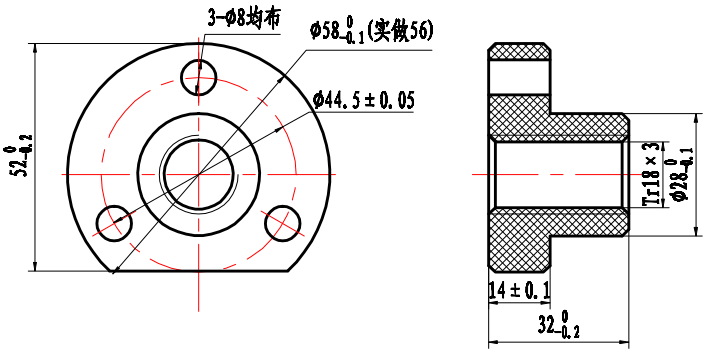

34HS1401-400N183

标记	处数	更改文件号	签字	日期
设计		标准化		
		批准		
审核				
工艺		日期	2012.02.29	

图样标记	重量	比例
共 1 张	第 1 张	

格特威
NINGBO GETWELL MOTOR CO.,LTD

34HS1401-400N183型步进电机
规格书

GTW3.162.XXXX

HYBRID STEPPING MOTOR 34HS2401-400N183

REV	A

General specification		Electrical specification	
Step angle	1.8° ±5%	Rated voltage	4.8V
Number of phase	2	Rated current	4A
Insulation resistane	100MΩmin. (500V DC)	Resistance per phase	1.6Ω±10%
Insulation class	Class B	Inductance per phase	20mH±10%
Rotor inertia	1700g.cm²	Holding torque	5.5N.m
Mass	3.2kg	Detent torque	0.19N.m

Wiring diagram

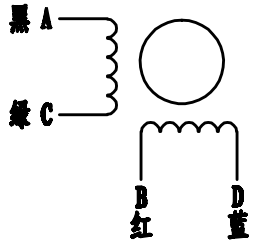

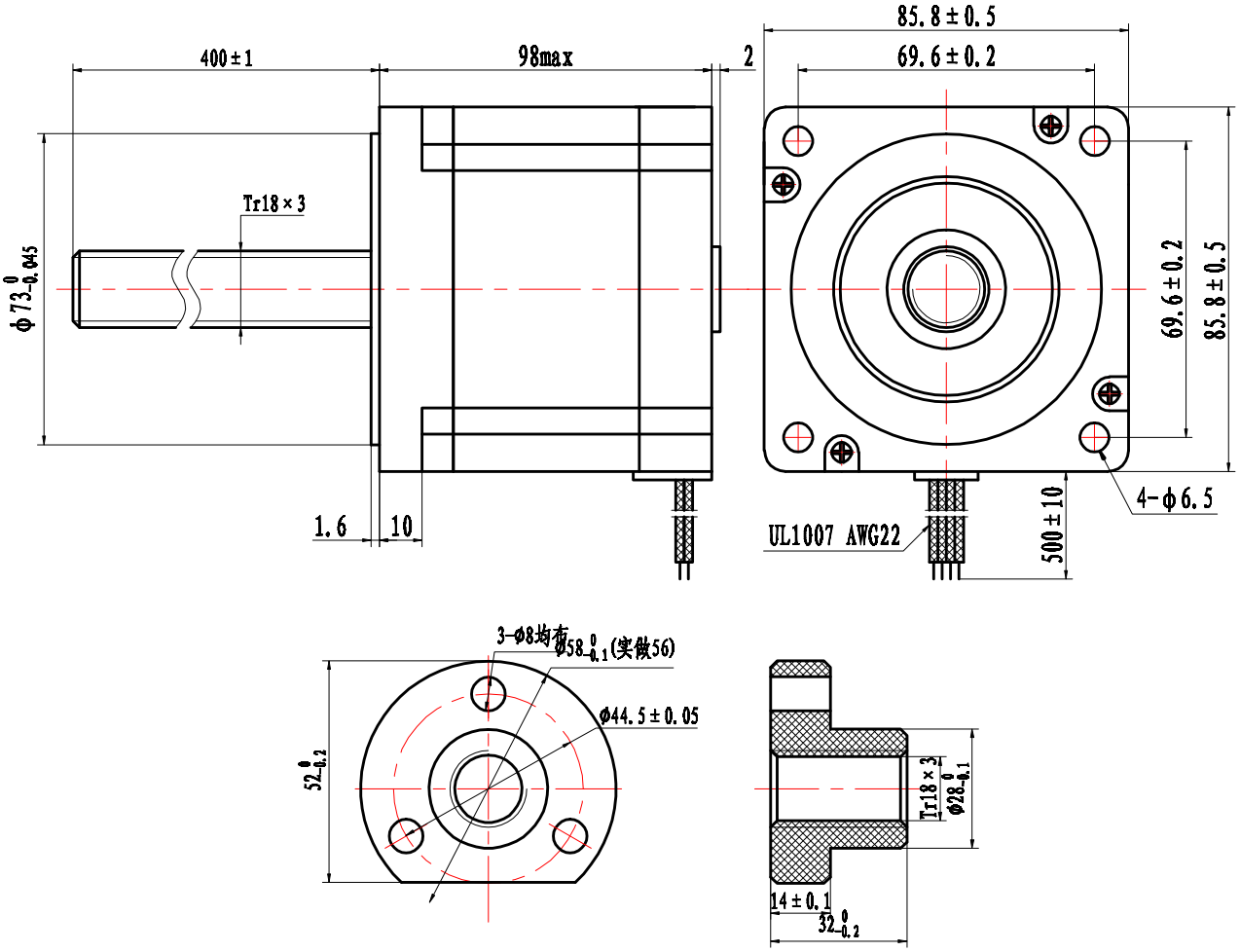

34HS2401-400N183

标记	处数	更改文件号	签字	日期
设计		标准化		
		批准		
审核				
工艺		日期	2012.02.29	

图样标记	重量	比例
共 1 张	第 1 张	

格特威
NINGBO GETWELL MOTOR CO.,LTD

34HS2401-400N183型步进电机
规格书

GTW3.162.XXXX